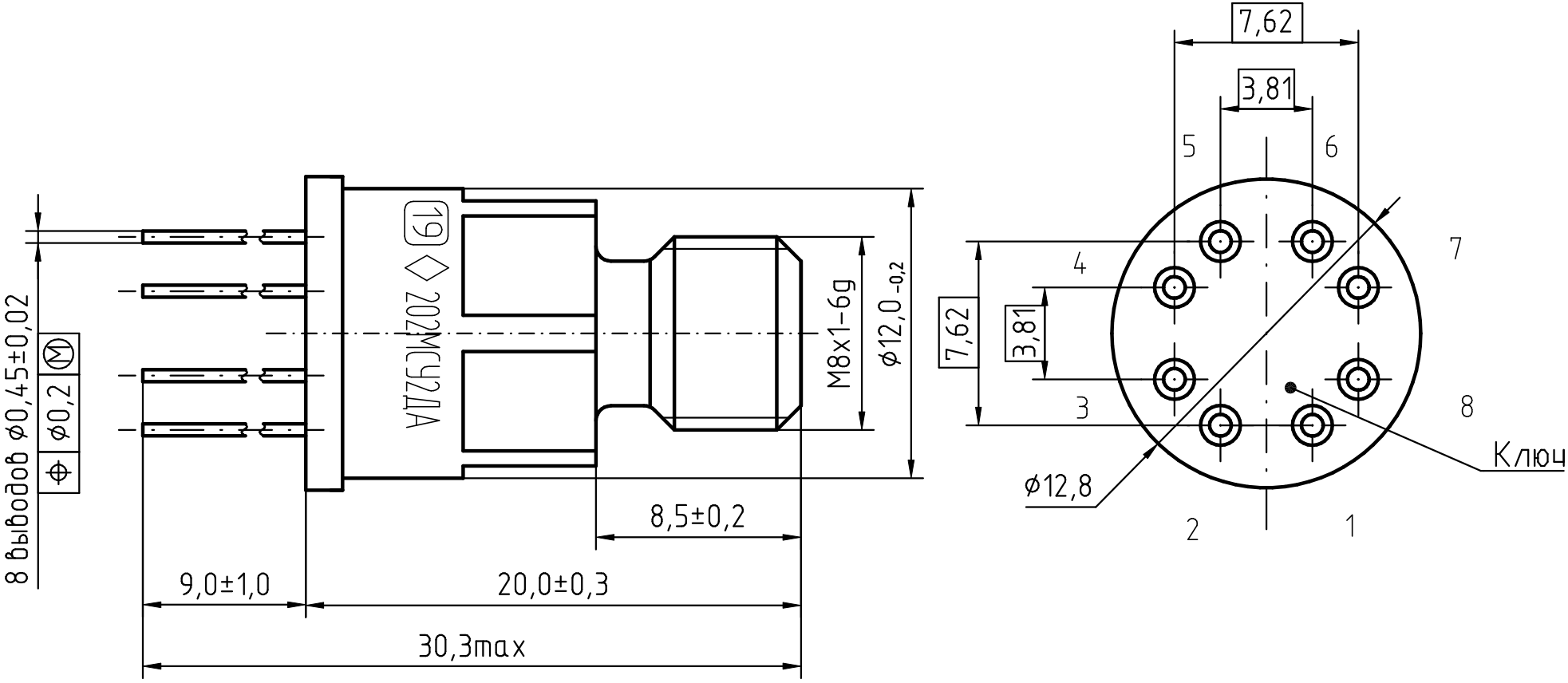
8 выводов ⌀0,45±0,02
⌀0,2 Ⓜ
19 ◇ 202МС42ДА
M8x1-6g
⌀12,0 -0,2
8,5±0,2
9,0±1,0
20,0±0,3
30,3max
7,62
3,81
5
6
4
7
3
8
2
1
⌀12,8
Ключ